Article: BALDA DOBLE DARK-NATURAL
Codes: 100277899 - L172120891
Groupe: G-152
Format: 60,5X90X153,5

CARACTÉRISTIQUES GÉNÉRALES

Finition	HABANA DARK/ROBLE NATURAL	

CARACTÉRISTIQUES

Meuble dont la base est en contact avec le sol de la pièce

Non brillant

Protection qui réduit de façon radicale l'apparition des bactéries domestiques les plus communes.

PACKING
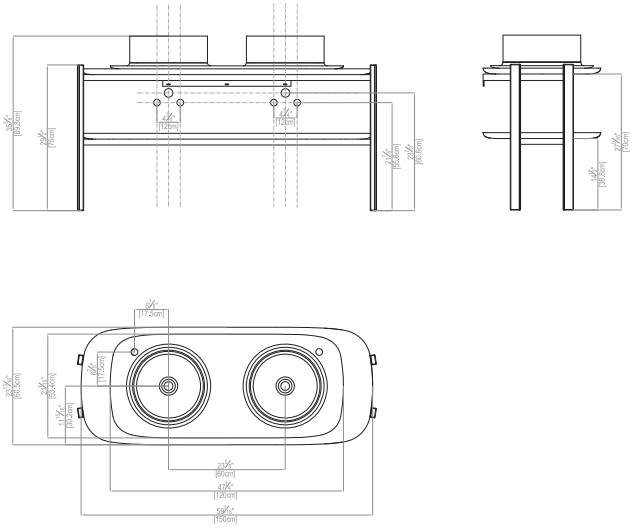
Pallets	1 PIÈCES/PAL	
Poids brut	208.546 KG/PIÈCES	
Poids net	199.03 KG/PIÈCES	
Unité base	PIÈCES	
Unité vente	PIÈCES